■ハッピィハッピ テンプレート　Sサイズ - 短尺型　※1/10サイズです。テンプレートはリサイズ不同。

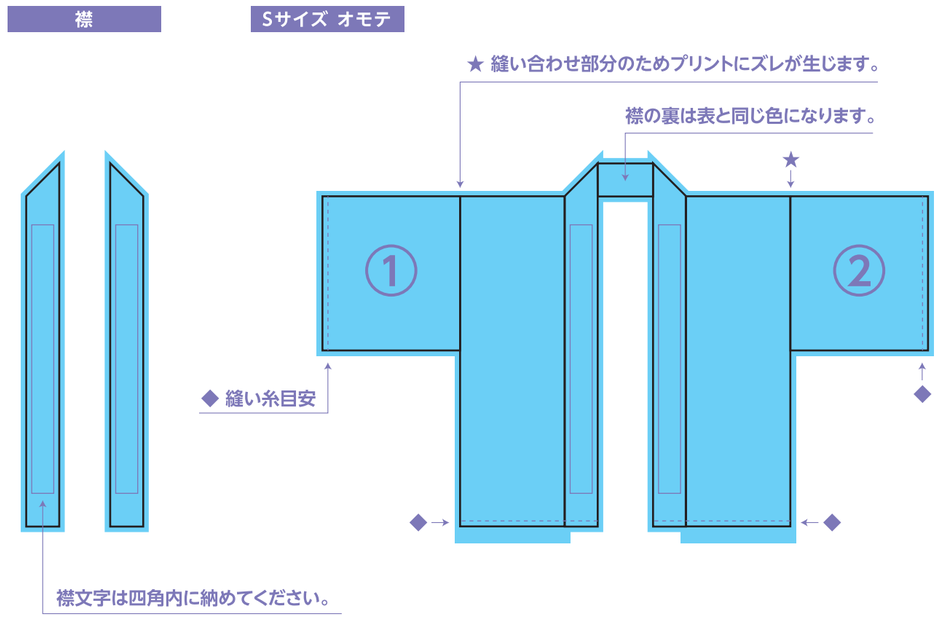

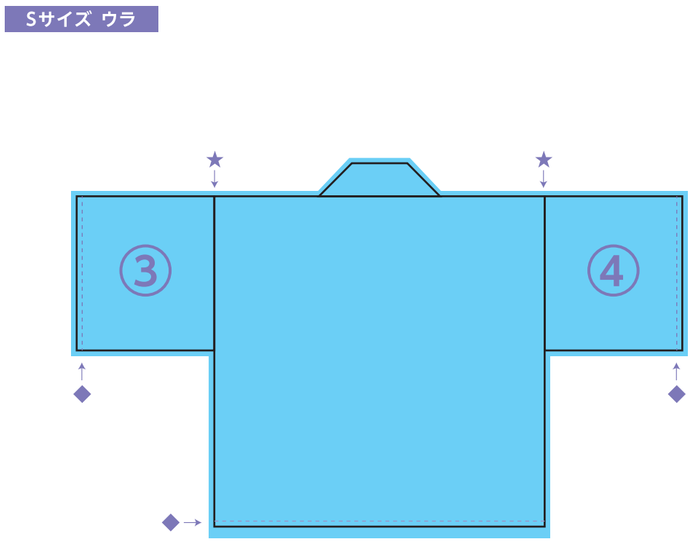

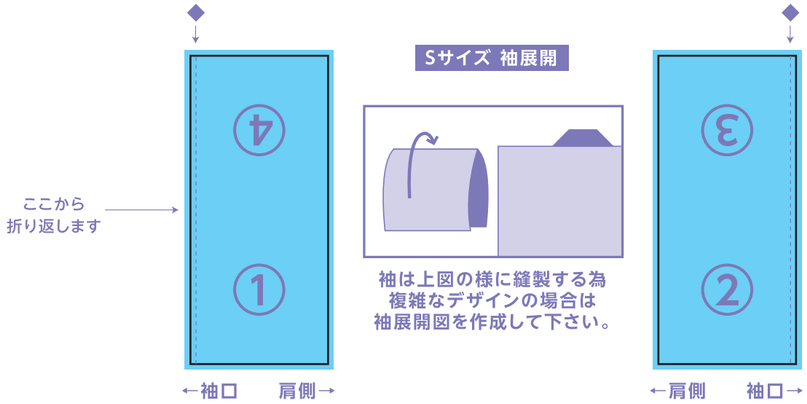

入稿前の最終チェック

すべての項目をクリアしてからデータ入稿をして下さい。

- □ ドキュメント設定はCMYKになっていますか?
- □ 写真・色・線がCMYKになっていますか?
- □ 使用画像は原寸で180dpi以上になっていますか?
- □ 使用画像は埋め込むか、リンクする場合は同じフォルダに入れてますか?
- □ 文字はすべてアウトライン化されていますか?
- □ 文字や重要なデザインは仕上がり線より内側に収まっていますか?
- □ 文字や重要なデザインは縫い糸にかかっていませんか?
- □ 背景に色や画像を敷く場合、塗りだしを含めたサイズになっていますか?
- □ オーバープリントは解除されていますか?
- □ バージョンCS6のIllustratorデータ(.ai)で保存されていますか?
- □ デザインはすべて「お客様デザイン」レイヤー上にありますか?
- □ 複数のデータがある場合、zip形式で1つにまとめてご入稿ください。

ハッピィハッピ完全データ入稿について

● Adobe illustratorデータ入稿の場合

※レイヤー「お客様デザイン」にデータを作成してください。

■作成ソフト	Illustrator CS6 推奨 〈保存形式〉EPS形式 ※CS推奨
■画像データ	Photoshop EPS形式 推奨(JPEG高画質) ※埋め込み画像ではなく、 リンク画像でお願いします。
■画像解像度	原寸で180dpi 以上 ※テンプレートは1/10サイズです。
■カラー	CMYK
■フォント	必ずアウトライン化してください。
■線の太さ	0.3pt以上

● Adobe Photoshopデータ入稿の場合

※photoshopでデータ作成の場合は、PDFデータをお使いください。
※仕上がりラインは削除しないでください。

■作成ソフト	Photoshop CS6 推奨
■画像データ	Photoshop psd形式/Photoshop eps形式
■画像解像度	原寸で180dpi 以上 ※テンプレートは1/10サイズです。
■カラー	CMYK
■フォント	必ずラスタライズ(画像)化してください。
■線の太さ	0.3pt以上

※その他特殊サイズは当社にてリサイズ可能です。

データ作成について注意事項

■画像・イラストのご入稿について

- ●入稿データの権利・著作権等について、当社は一切の責任を負いかねます。
- ●Illustrator入稿の場合、画像データは埋め込まず、リンクで保存し、リンク画像を必ず一緒に入稿して下さい。
- ※イラストのデータを背面一面にご使用の場合は画像解像度は180dpi以上Photoshop EPS(JPEG高画質)形式推奨
- ●画像はpsdでの入稿も可能ですが、不要なレイヤーを削除し、統合できる画像はできるだけ統合してください。重たいデータの場合、不具合が出る場合もございます。出来るだけepsにて入稿して下さい。

■作成時について

- ●オーバープリントは解除して下さい。
- ●Illustratorでの特殊効果は鮮明に再現されない場合がございます。
- ●縫い代10㎜が必要となりますので、水色のラインを目安にデータはテンプレートラインより大きめに作成しマスクをして下さい。
- ※全体に画像や模様などを付ける場合は水色ラインの縫い代部分まで作成して下さい。テンプレートライン内にしかついていない場合、白地が出てしまいます。
- ※テンプレートラインより10㎜内側に縫い目が入ります。
- ※出力時・縫製時に若干のズレが生じる場合がございます。ご了承下さい。
- ●色校正が必要な場合は、別途出力紙を郵送もしくはDICカラーなどで指定して下さい。
- ※指定がない場合は当社紙出力の色を下に作成いたします。
- ●文字、画像の大きさについては若干調整させていただく場合がございます。

ご不明な点がございましたら下記までご連絡下さい。

あなたのオリジナルを1枚から
FUN DO ショップ FunDo Online Shop
TEL.089-925-7473 (土日祝を除く)